تصحيح اختبار الفصل الثّاني 2019 في مادة الفيزياء

الرّابعة متوسّط

التّمرين الأوّل :

1-الجهاز Dهو الرّبيعة، وظيفته قياس شدّة القوّة

2

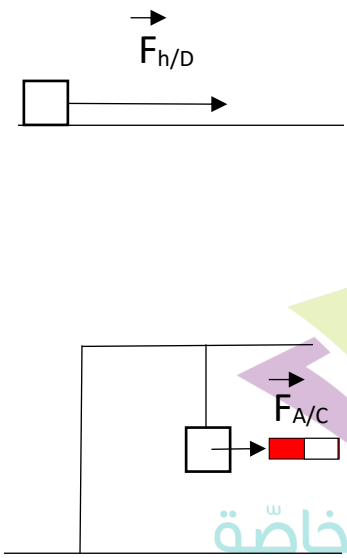

2N ⟶ 1cm

5N ⟶ x

x =5×1 ÷2=2.54cm

مدرسة "الرّجاء والتفوّق" الخاصّة
Ecole Erradja wa Tafaouk
ÉCOLE PRIVÉE

2: التّأثير البعديّ فعل المغناطيس

التّأثير التّلامسيّ فعل الخيط على الجسم C

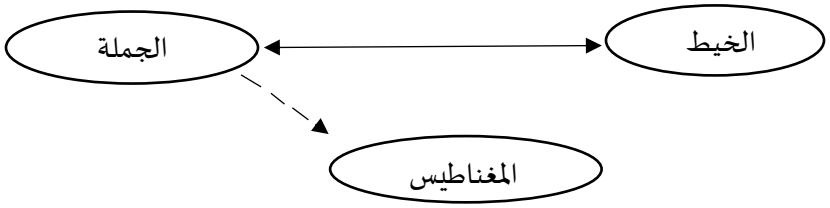

التّمرين الثّاني:

ا/ 1الغاز المنطلق هو غاز الهيدروجين، صيغته الكيميائيّة H_2

2 الأنواع الكيميائيّة المتفاعلة هي :معدن القصدير و محلول حمض كلور الماء

3- الأنواع الكيميائيّة الناتجة هي :غاز الهيدروجين و محلول كلور القصدير

بالصيغة الشّارديّة : $Sn_{(s)} + 2(H^+ + Cl^+)_{(aq)} \longrightarrow H_{2(g)} + (sn^{+2} + 2cl^-)_{(aq)}$

بالصّيغة الإحصائيّة : $Sn_{(s)} + 2HCl_{(aq)} \longrightarrow H_{2\,(g)} + Sncl2_{(aq)}$

بالصّيغة المختصرة : $Sn_{(s)} + 2H^+_{(aq)} \longrightarrow H_{2(g)} + Sn^{2+}_{(aq)}$

1: المسرى A

2:/المسرىB

عند المهبط: $SN^{2+} + 2e^- \longrightarrow Sn$

عند المصعد: $2Cl \longrightarrow Cl_2 + 2e^-$

المعادلة الإجماليّة: $Sn^{2+} + 2Cl^- \longrightarrow Sn + Cl_2$

الوضعيّة الإجماليّة:

1 سبب تكهرب الأمّ هو ملامسة الطّور لهيكل الغسّالة ممّا أدّى الى تسرّب الشحنات الكهربائيّة (سلك الإلكترونات) على الغسّالة سبّب في صدمتها ، و كذلك عدم توصيل الغسّالة بالتّوصيل الأرضيّ .

الحلّ هو تزويد الغسّالة بتوصيل أرضيّ .

2-يتمّ التّخلّص من الكلس المتسرّب بإضافة محلول حمض كلور الماء HCL

$$CaCO_3 + (H^+ + CL^-) \longrightarrow CO_2 + H_2O + (Ca^{+2} + 2CL^-)$$

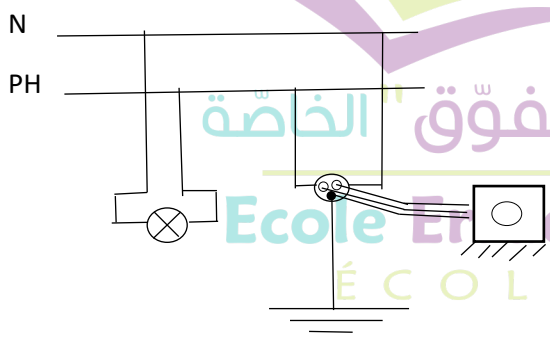

مدرسة "الرّجاء والتفوّق" الخاصّة
Ecole Erradja wa Tafaouk
ÉCOLE PRIVÉE